AMC THE

WALKING DEAD®

CONSTRUCTION SETS
JOUET DE CONSTRUCTION
JUGUETE PARA CONSTRUIR

12+
14558

BOILER ROOM

1

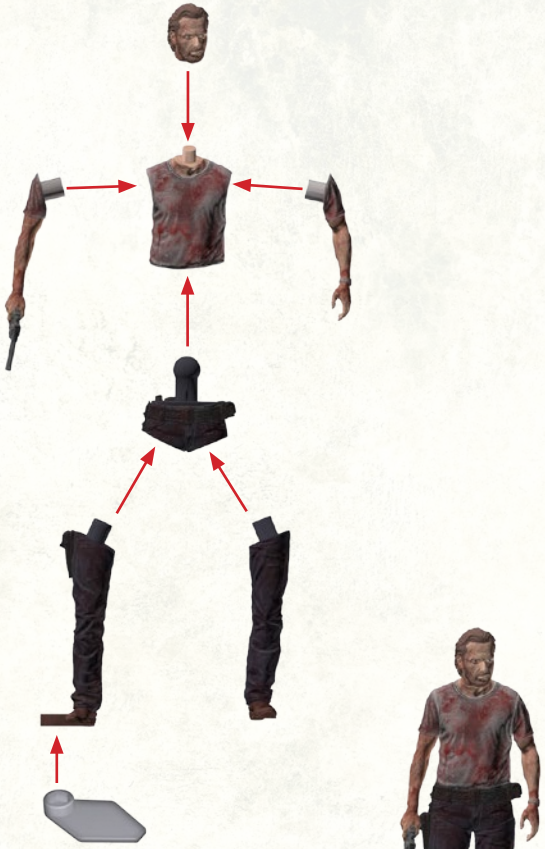

1

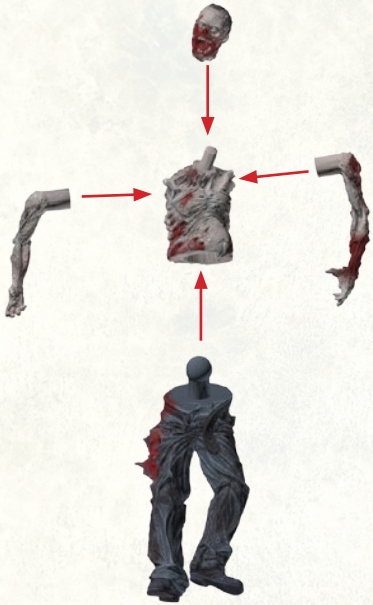

1

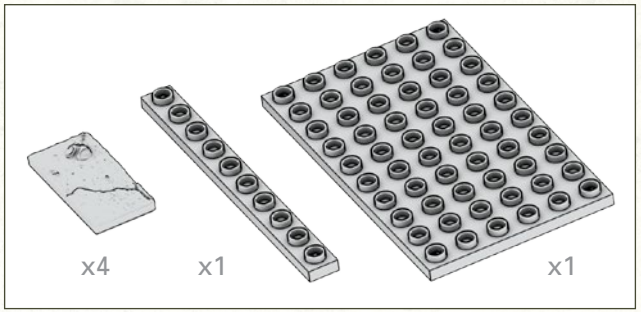

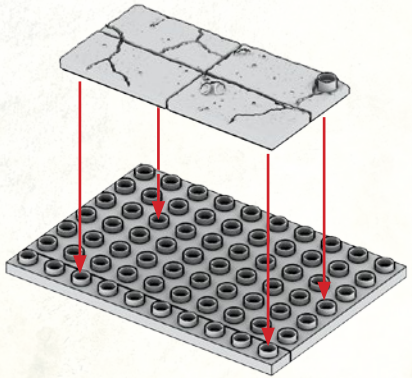

2

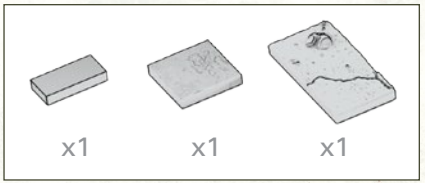

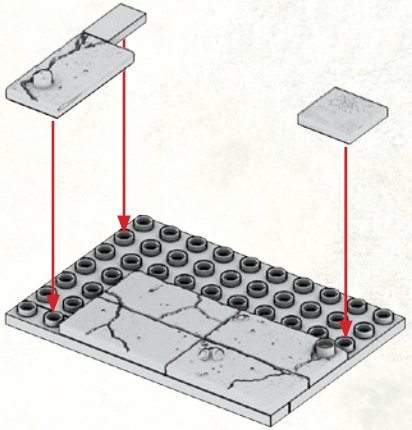

3

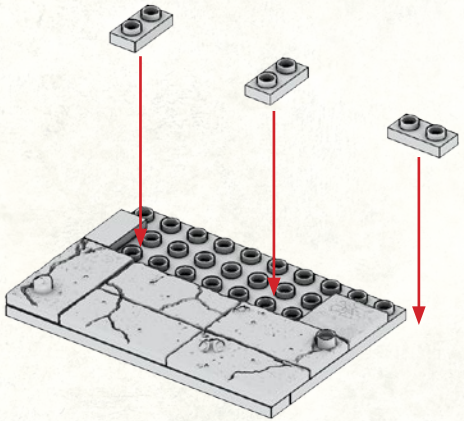

4

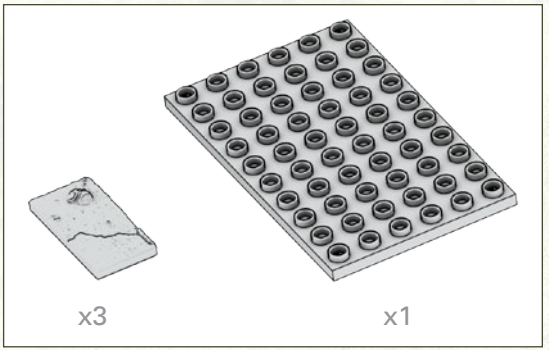

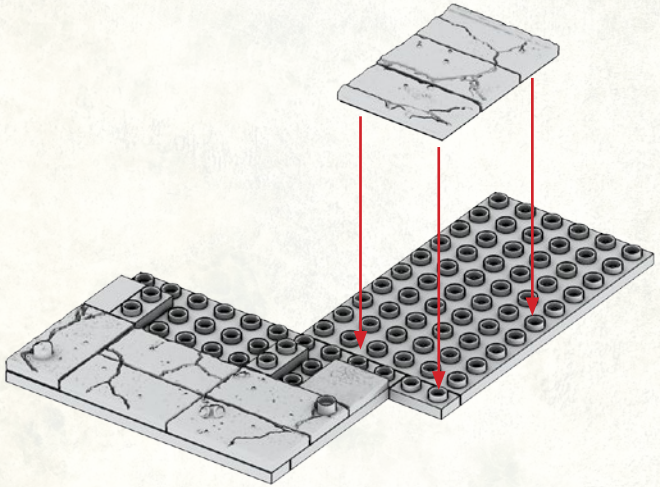

5

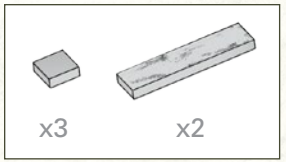

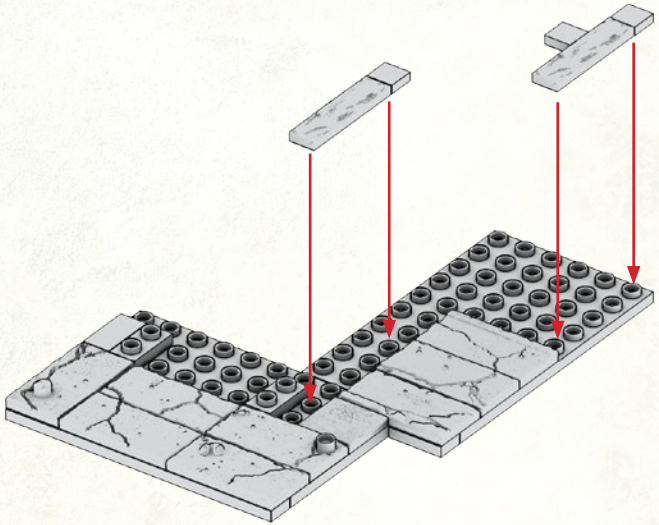

6

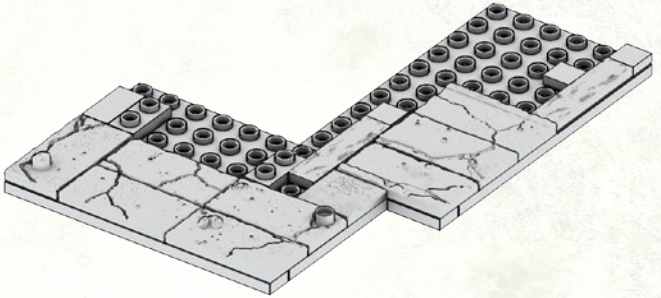

7

x1

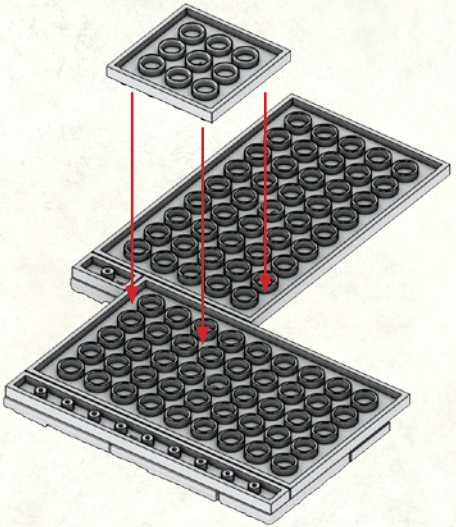

8

x5

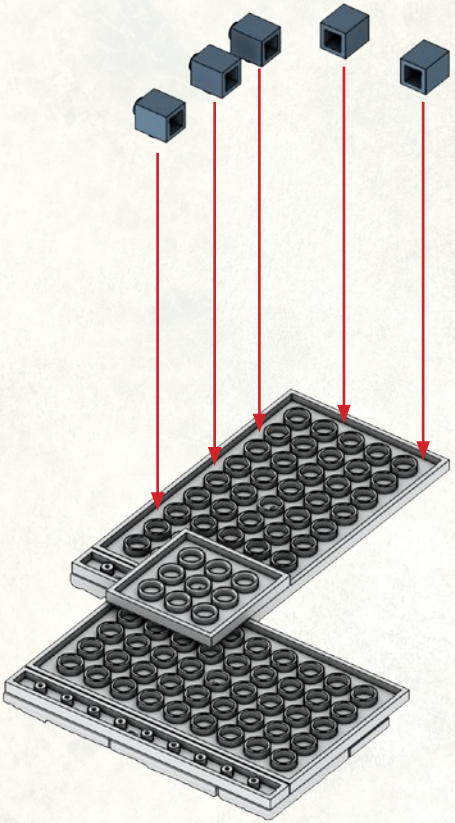

9

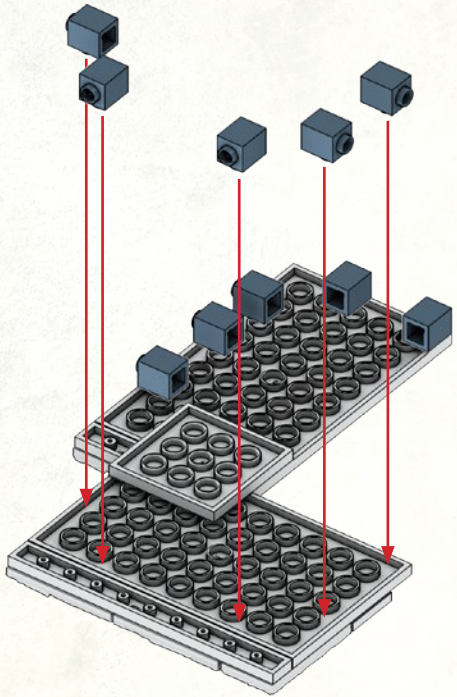

10

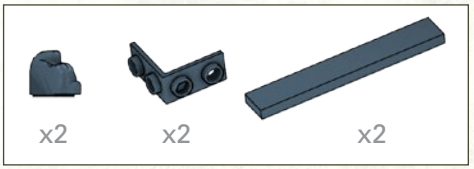

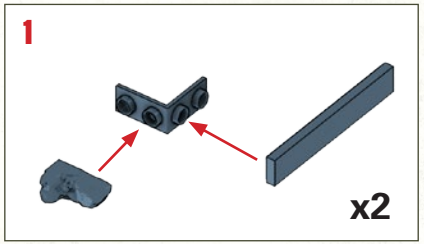

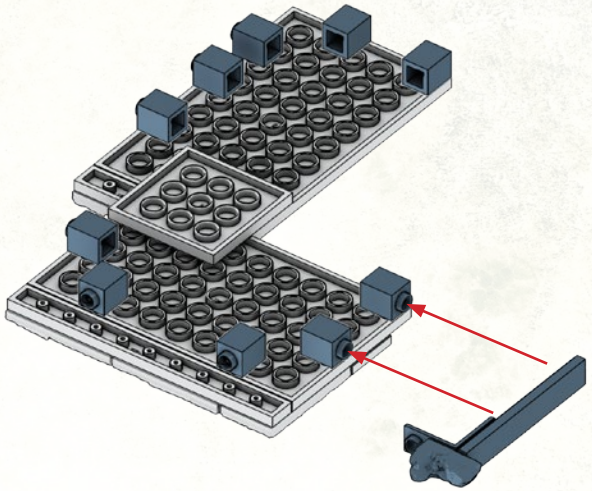

11

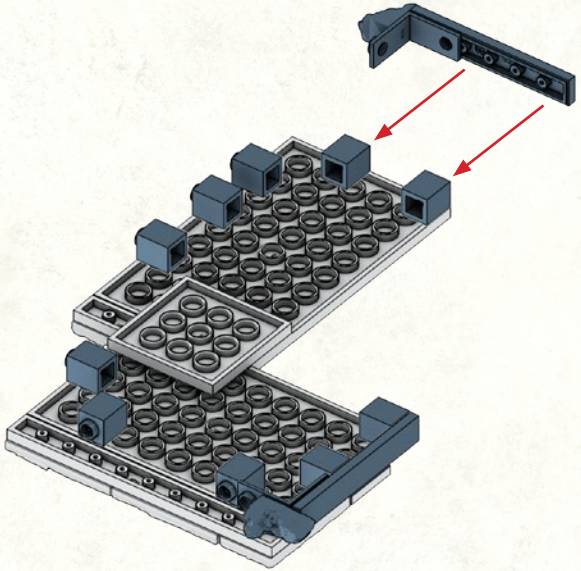

12

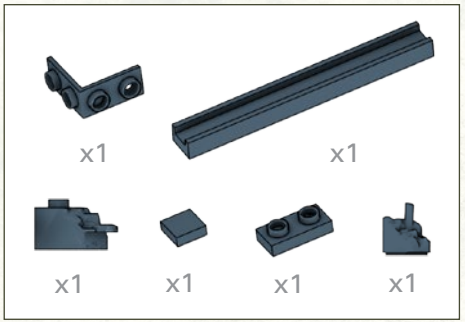

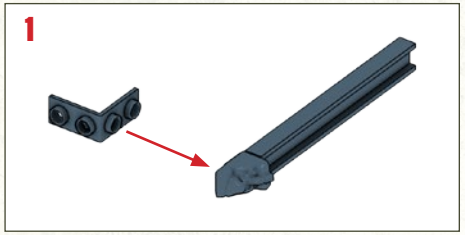

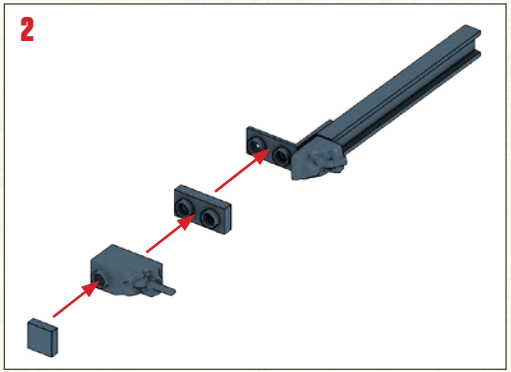

13

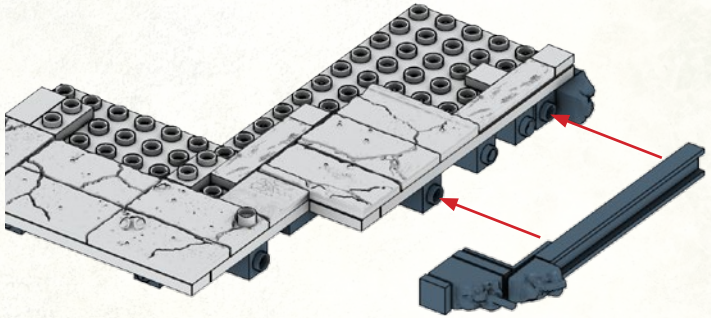

14

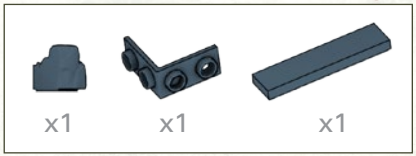

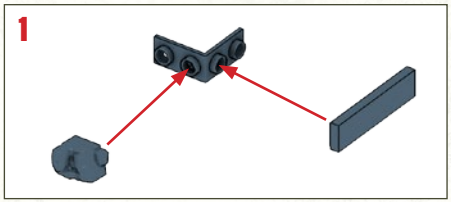

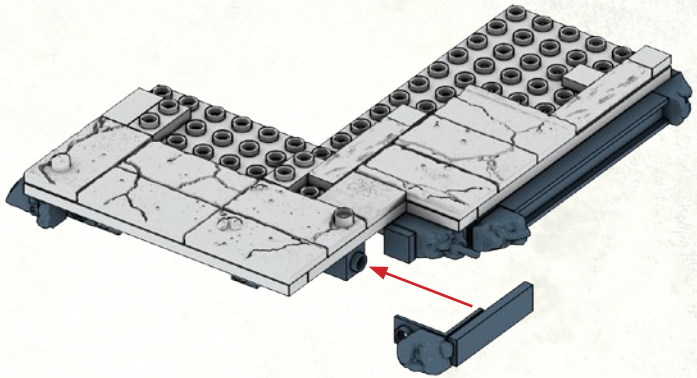

15

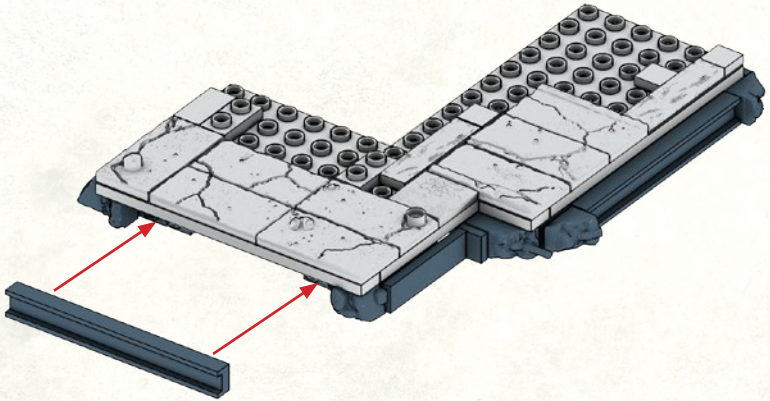

16

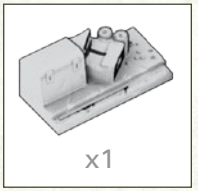

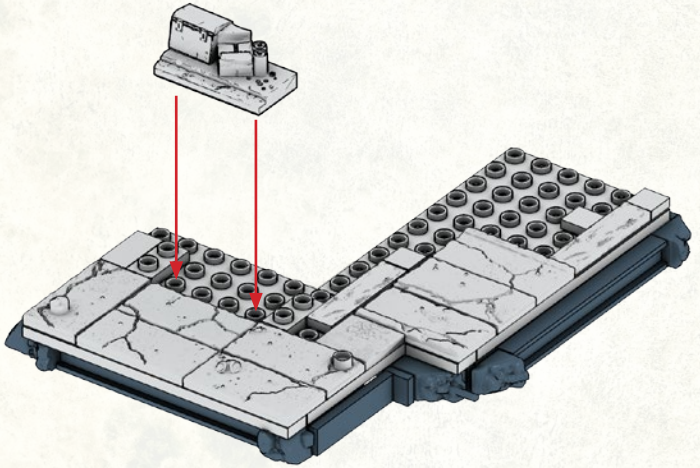

17

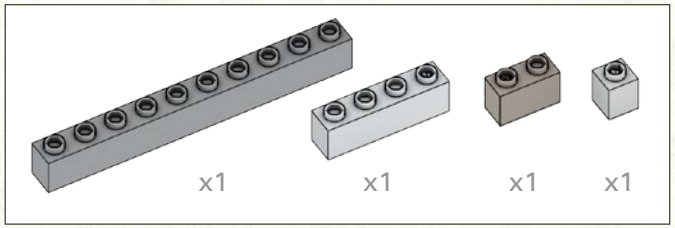

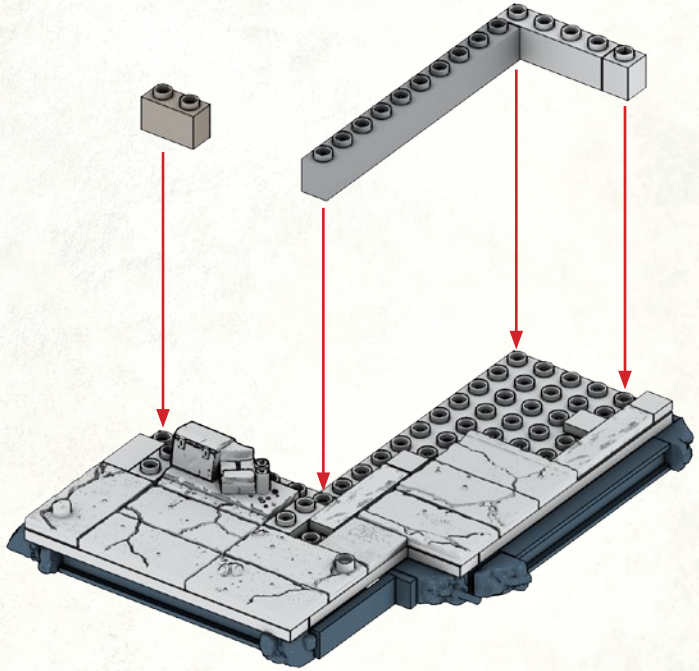

18

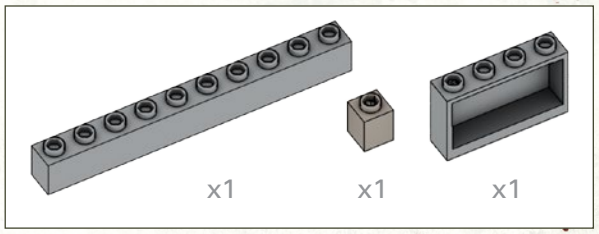

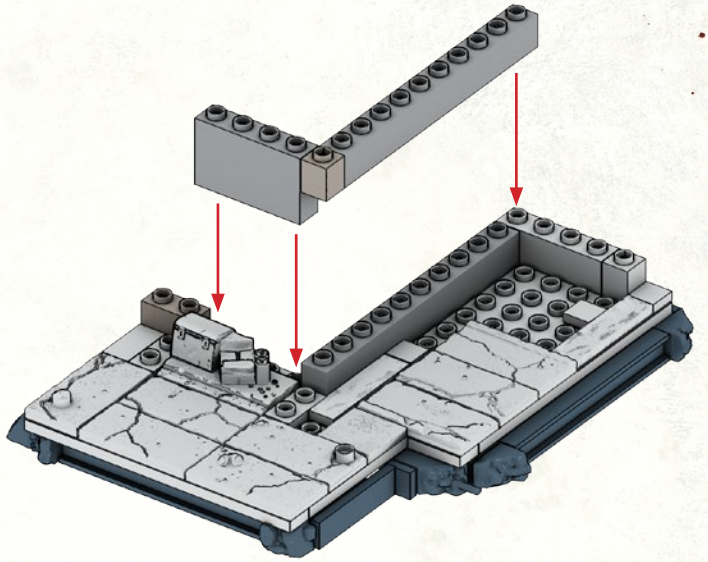

19

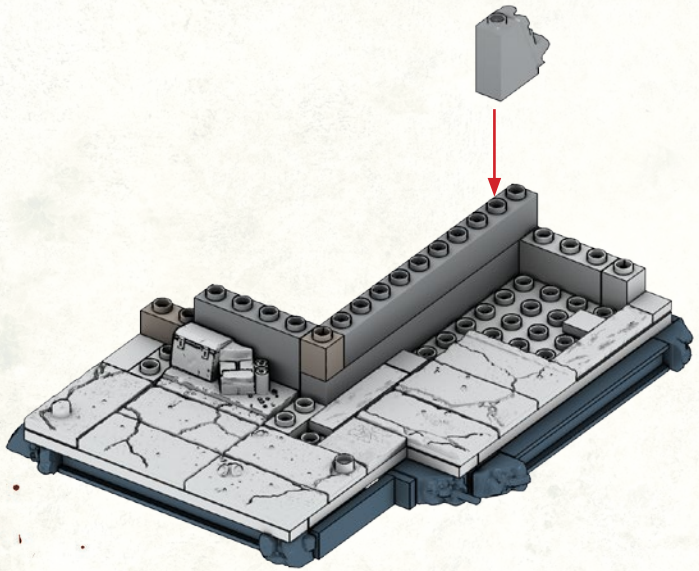

20

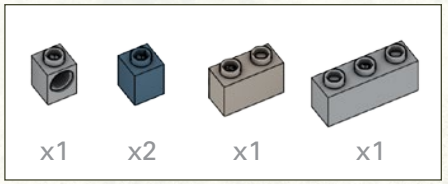

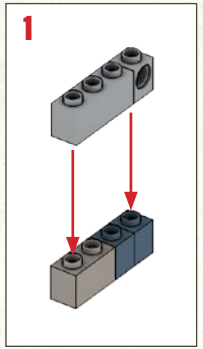

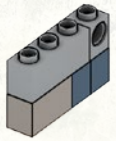

21

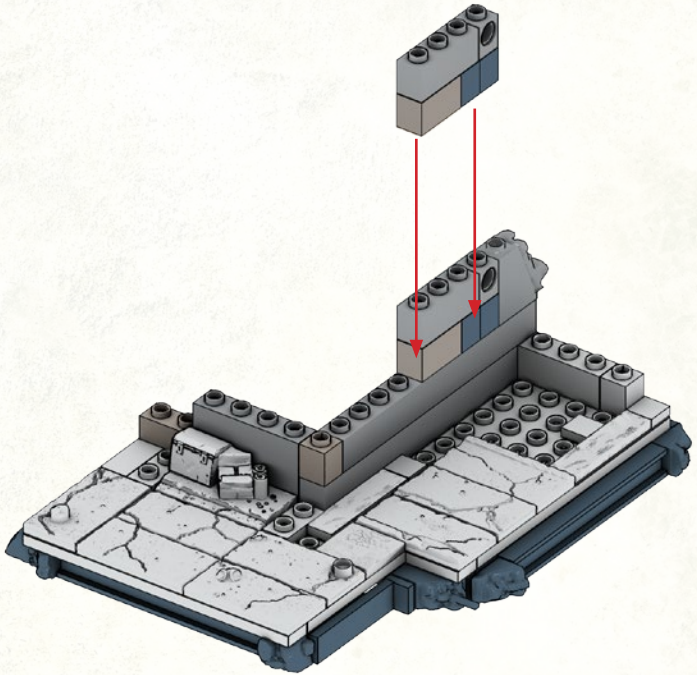

22

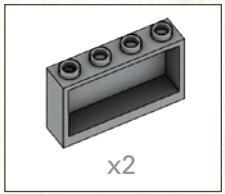

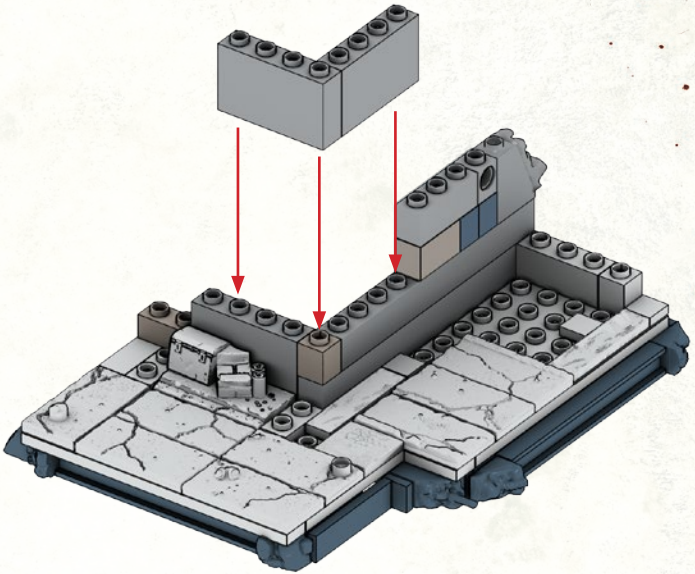

23

x1 x1

1

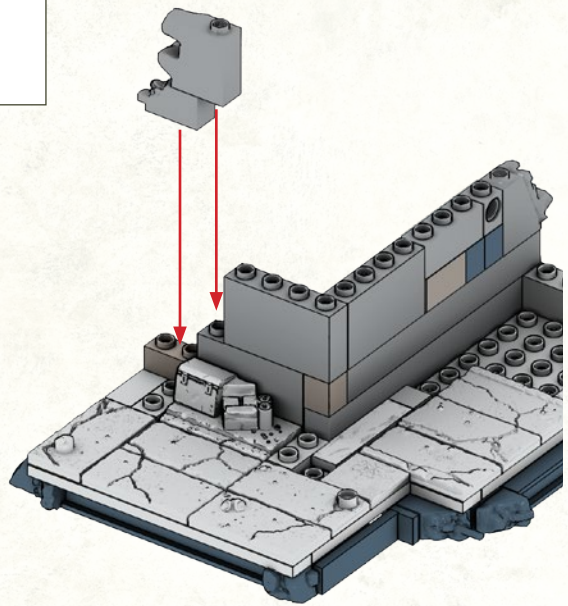

24

x2

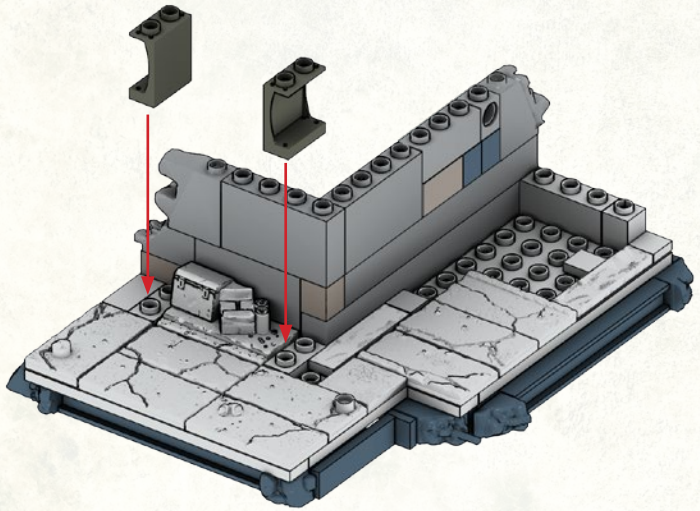

25

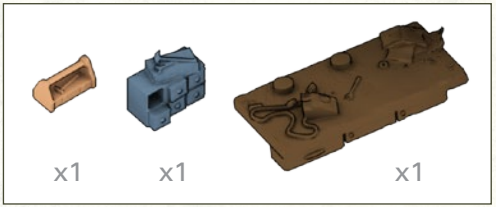

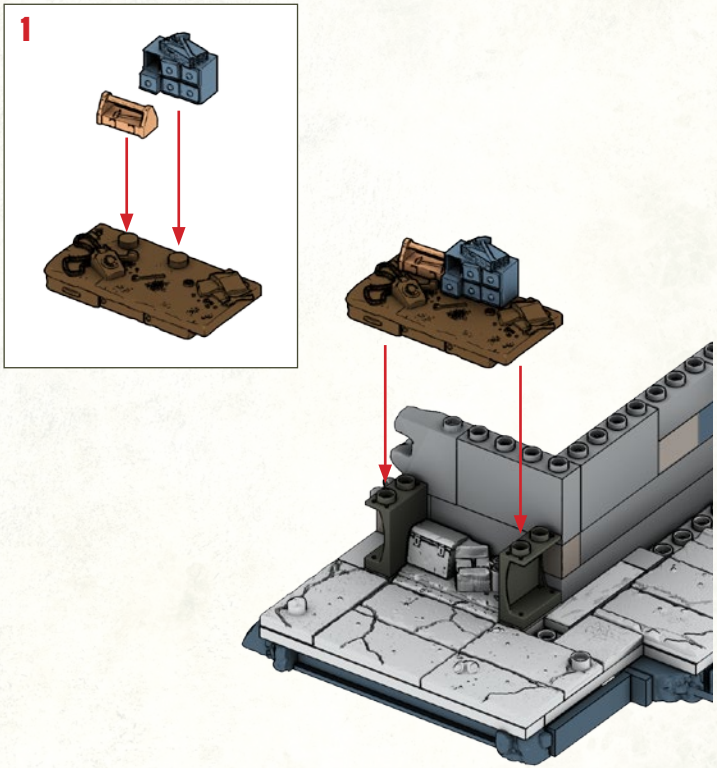

26

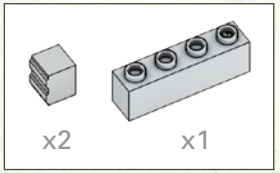

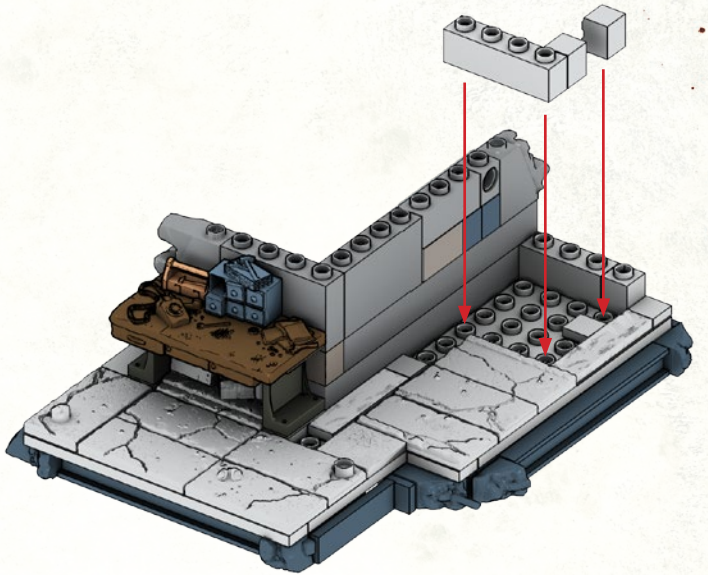

27

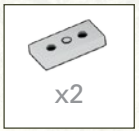

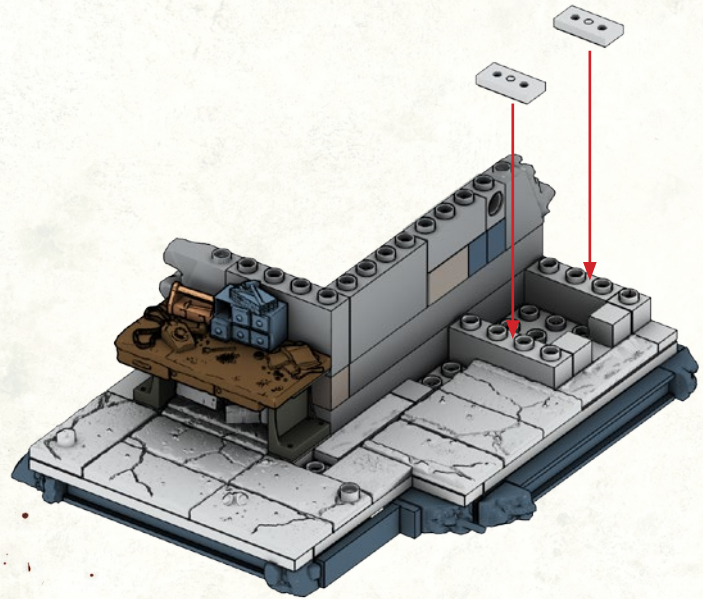

28

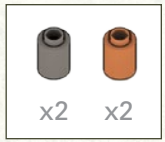

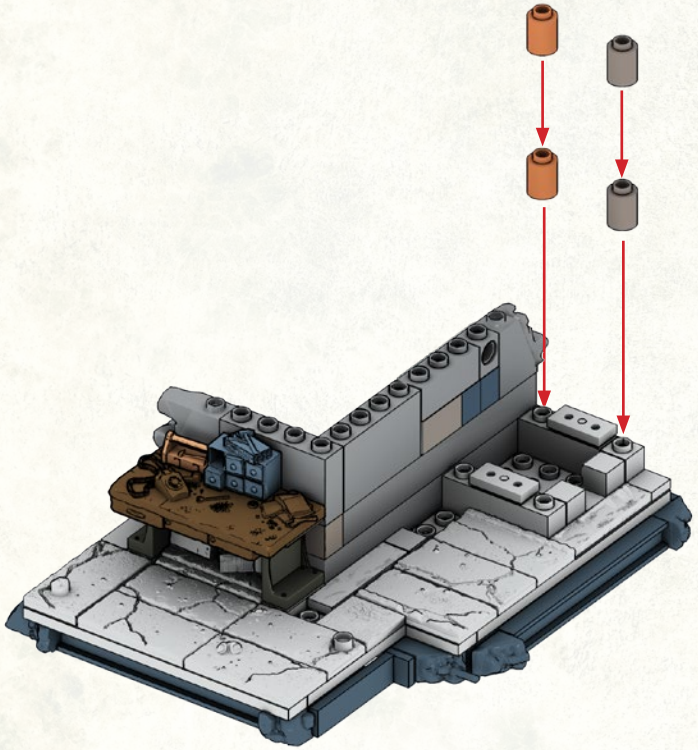

29

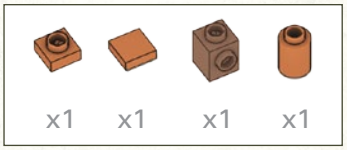

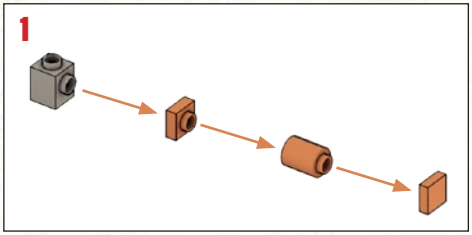

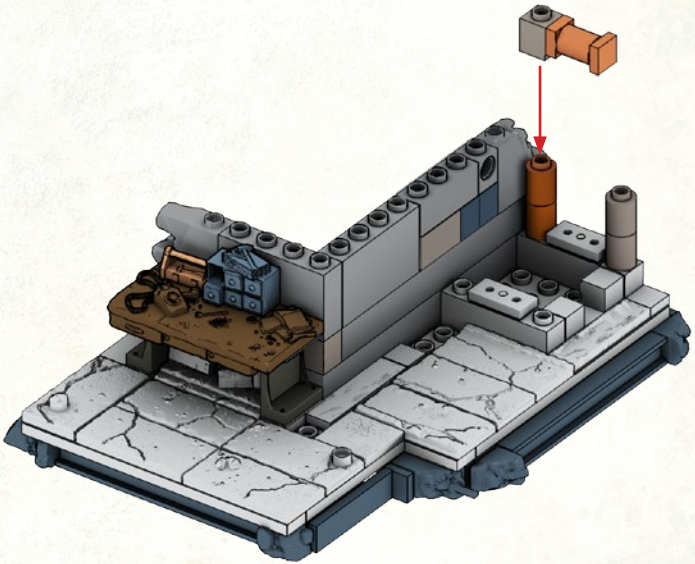

30

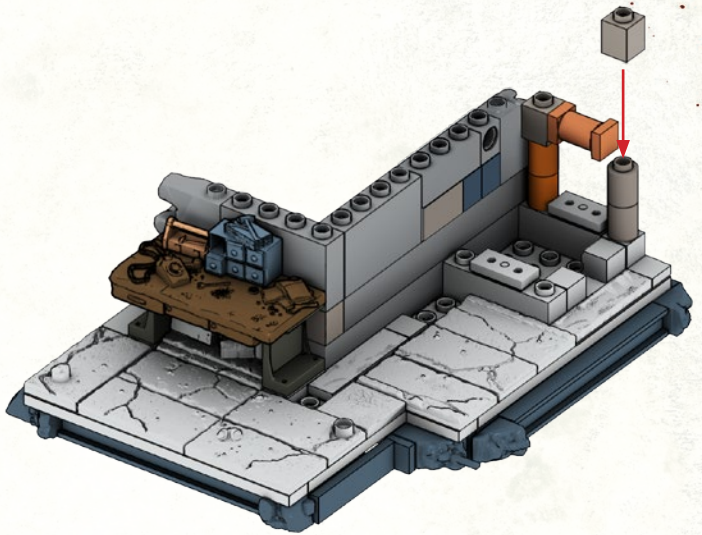

31

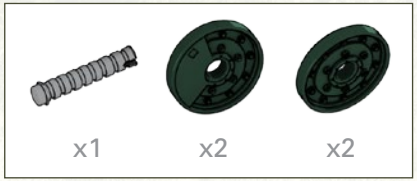

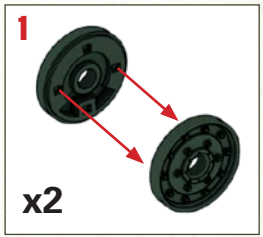

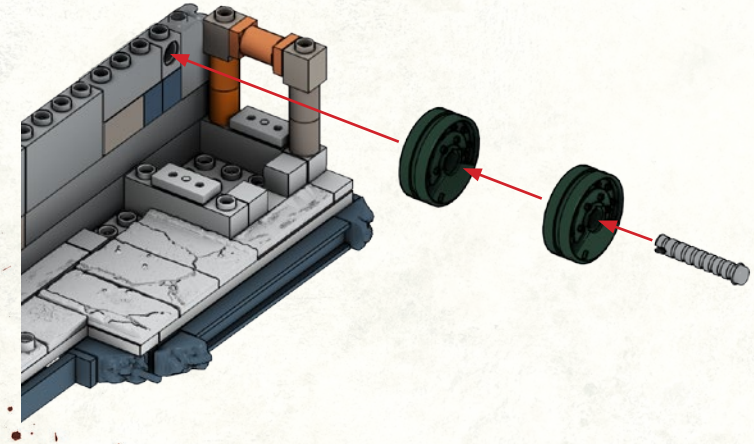

32

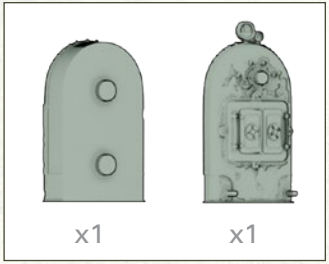

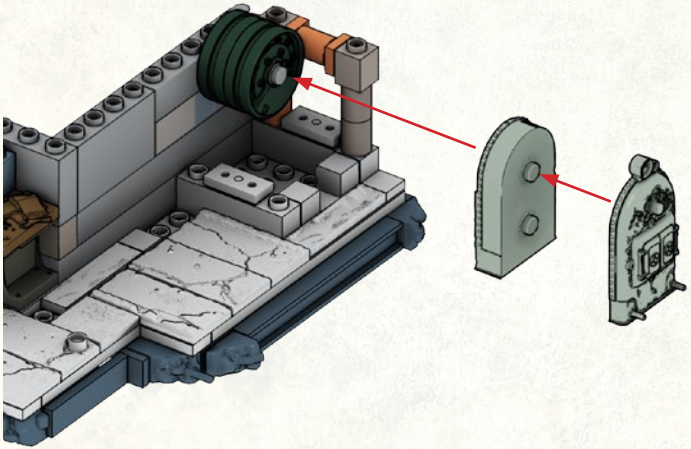

33

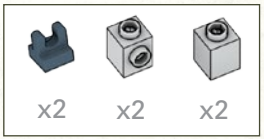

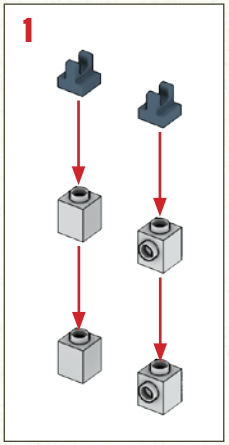

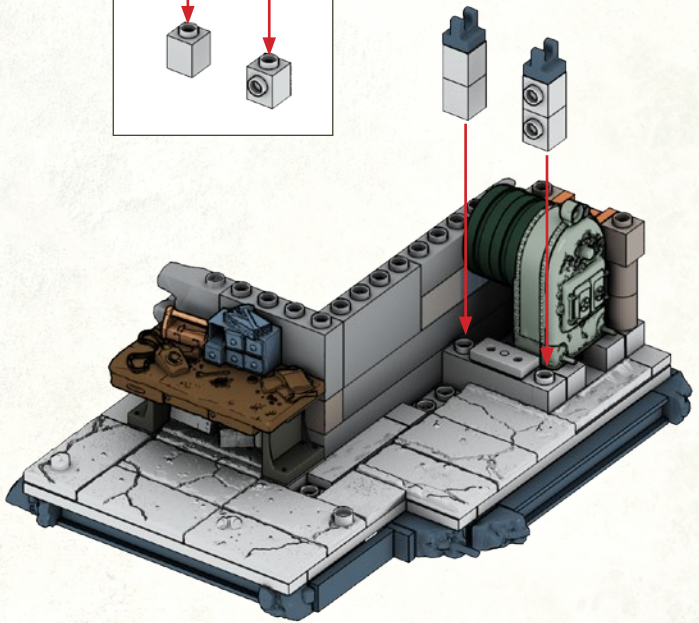

34

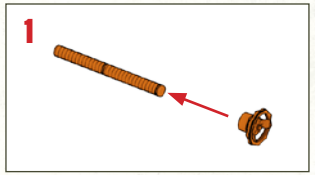

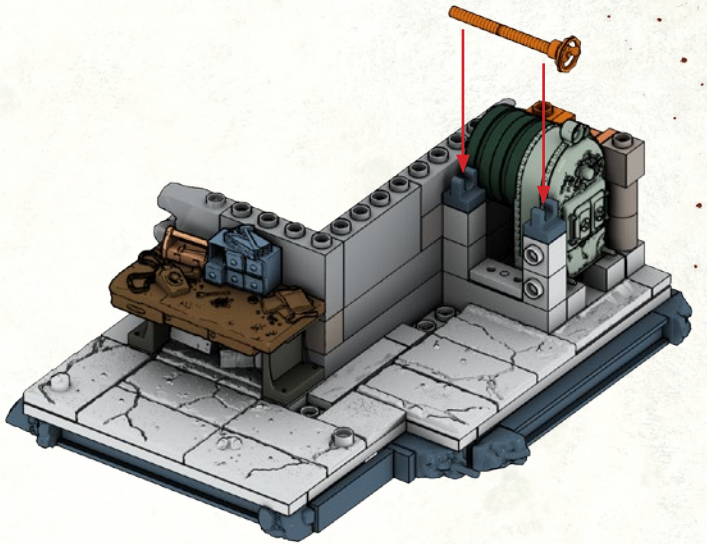

35

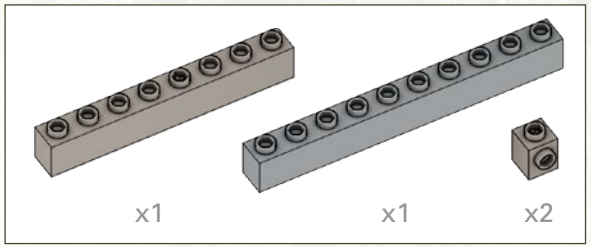

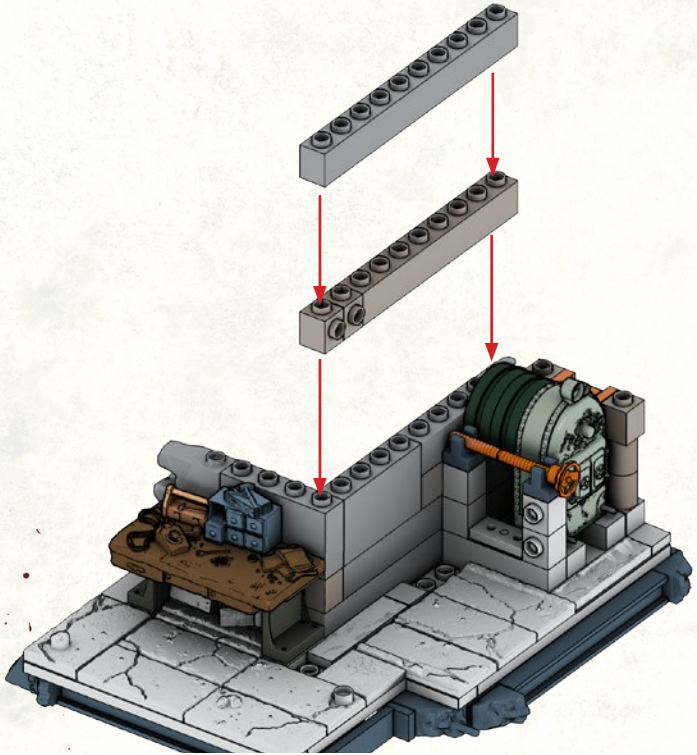

36

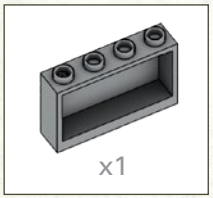

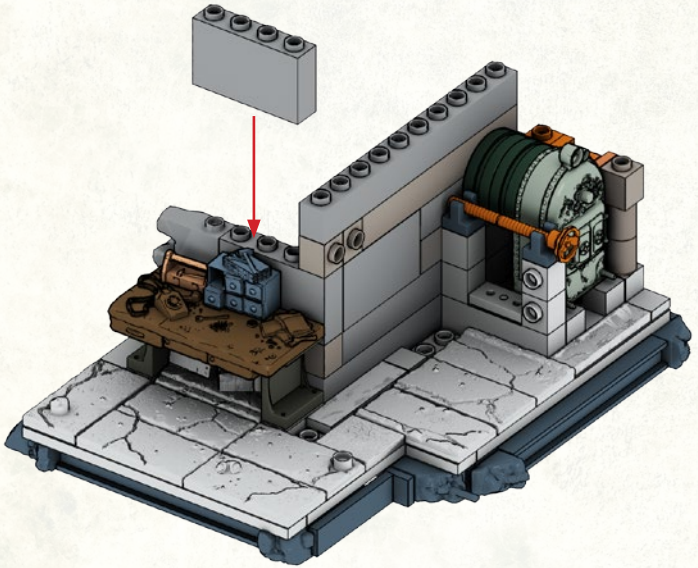

37

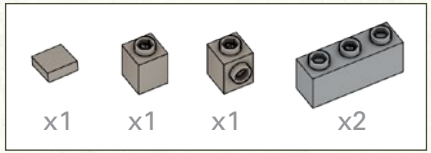

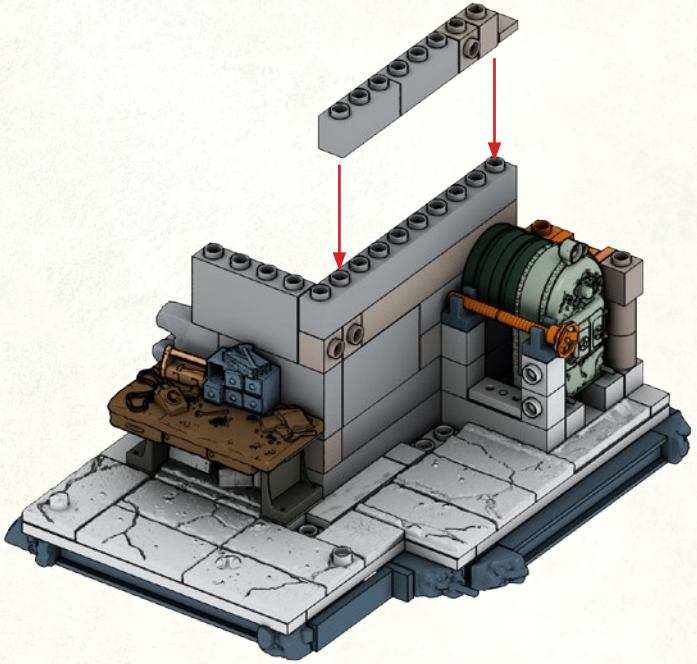

38

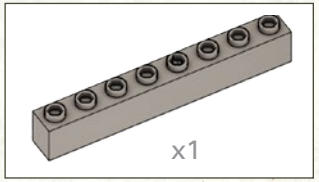

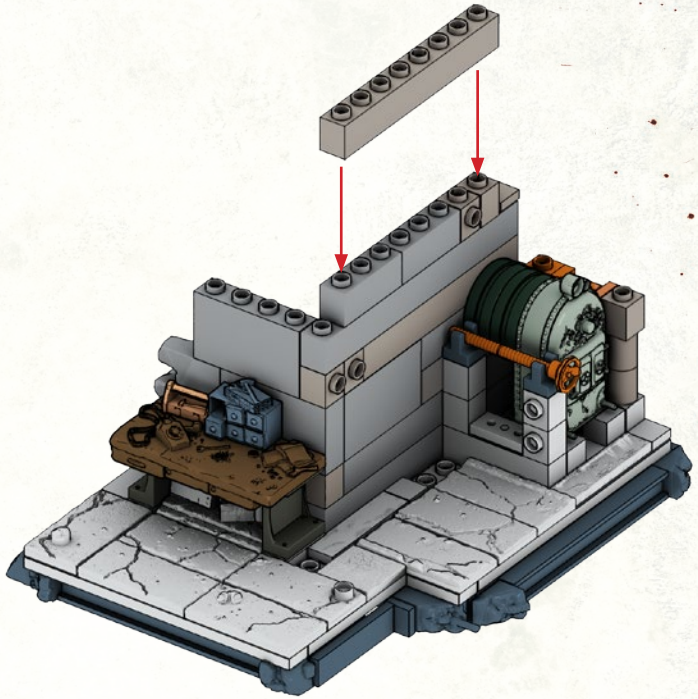

39

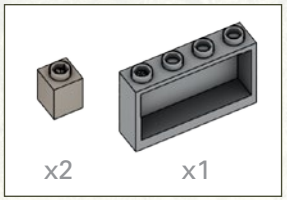

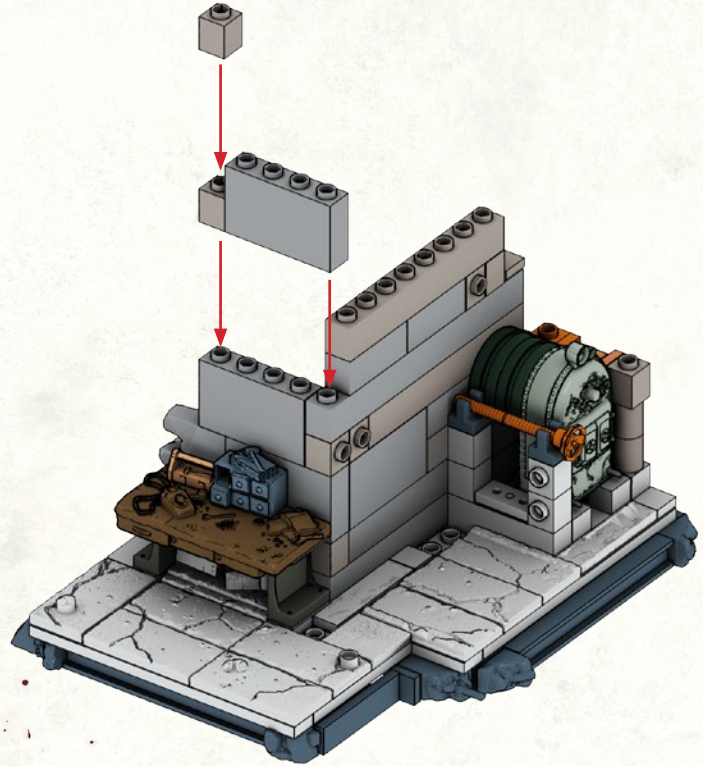

40

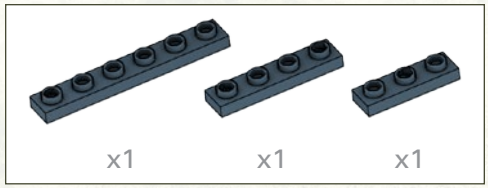

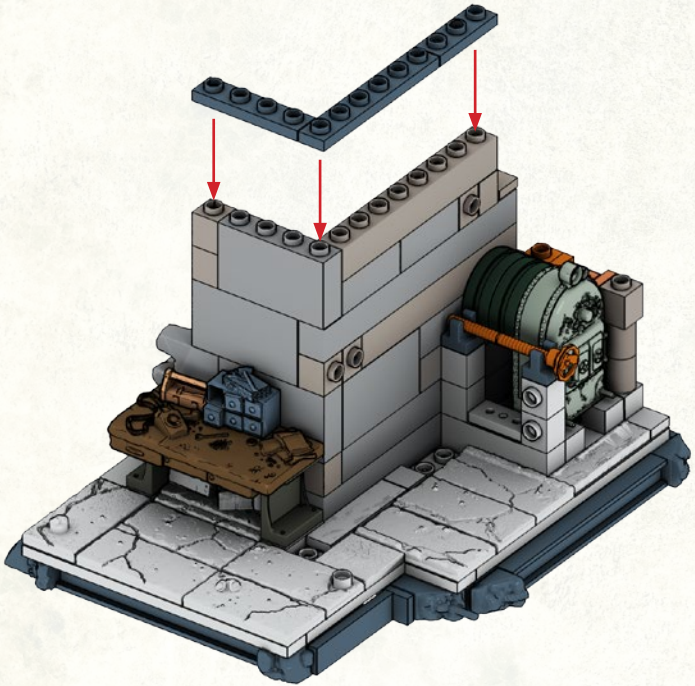

41

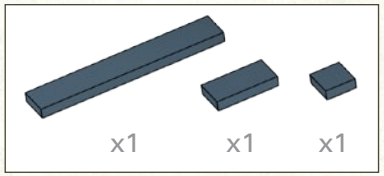

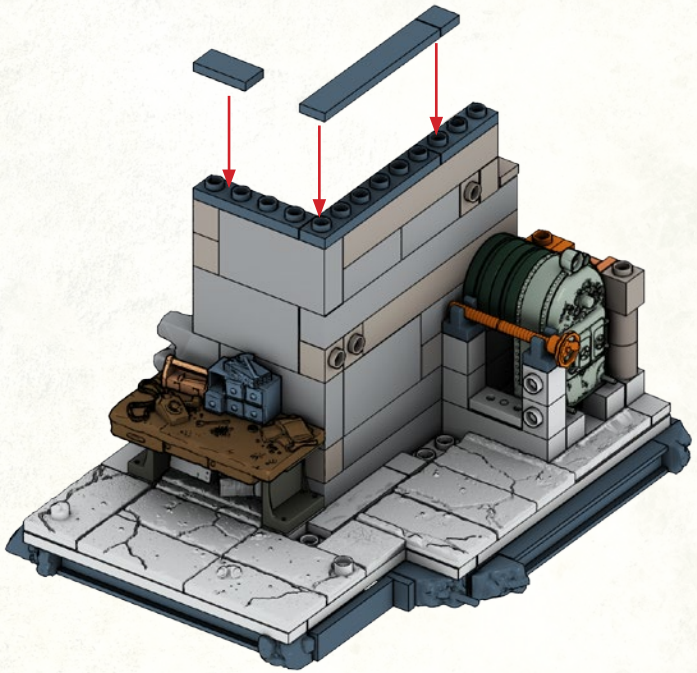

42

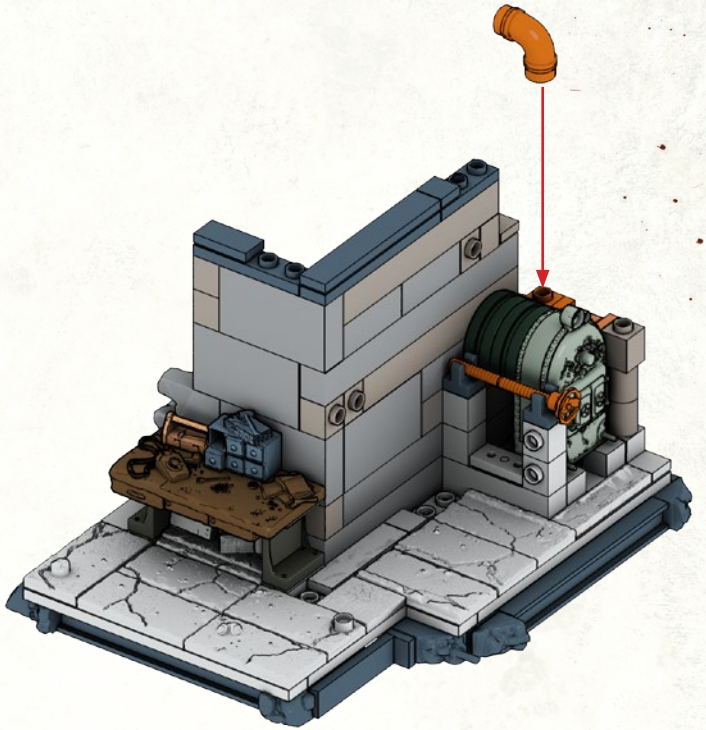

43

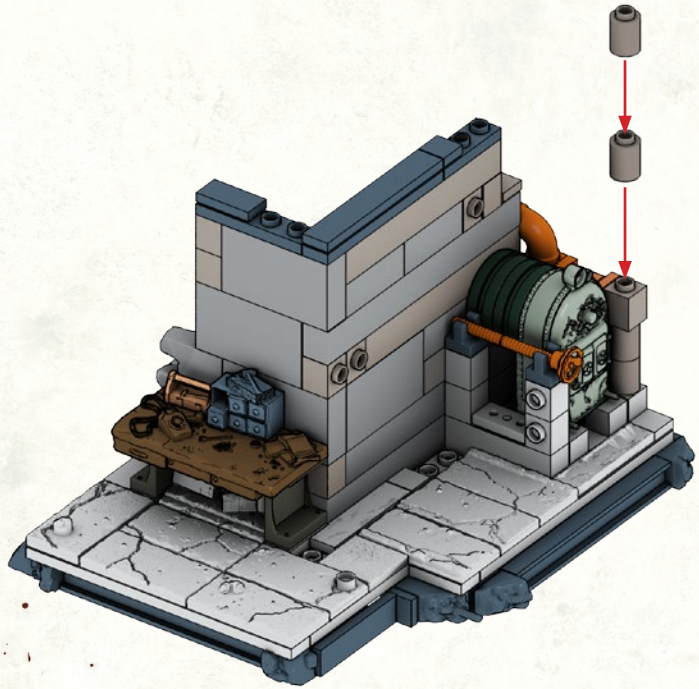

44

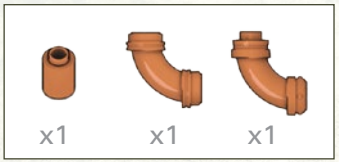

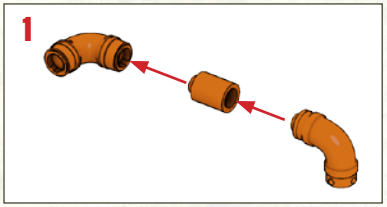

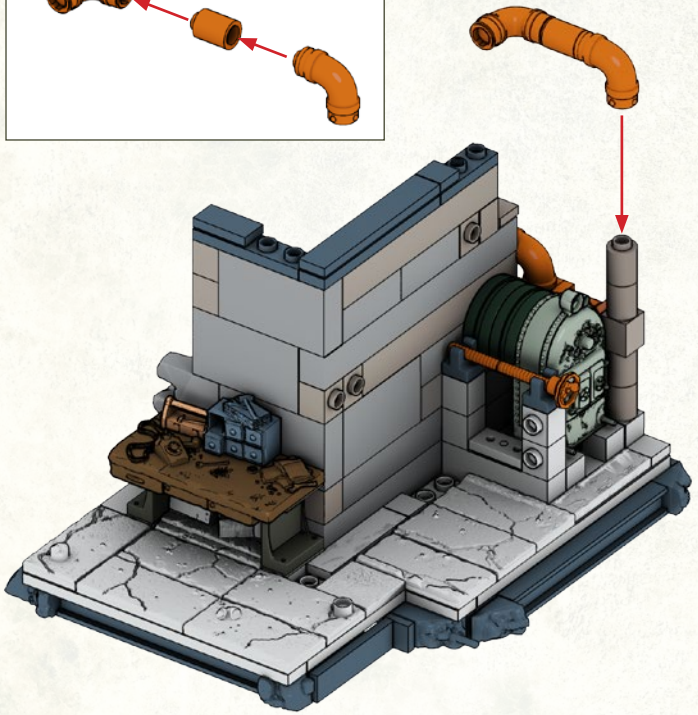

45

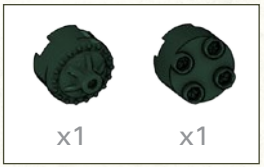

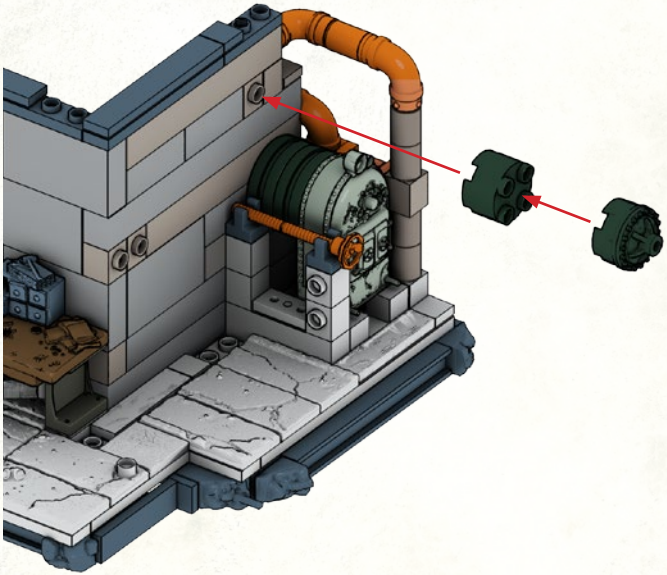

46

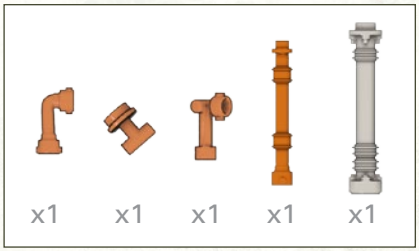

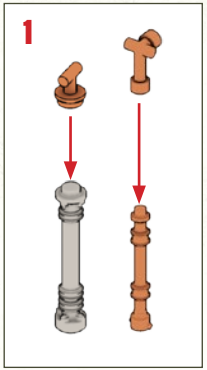

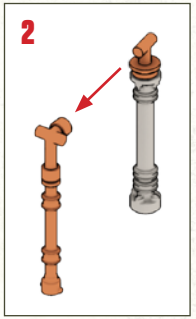

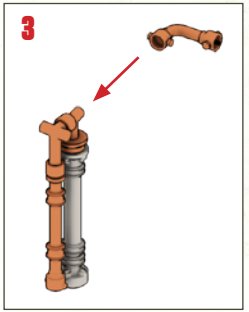

47

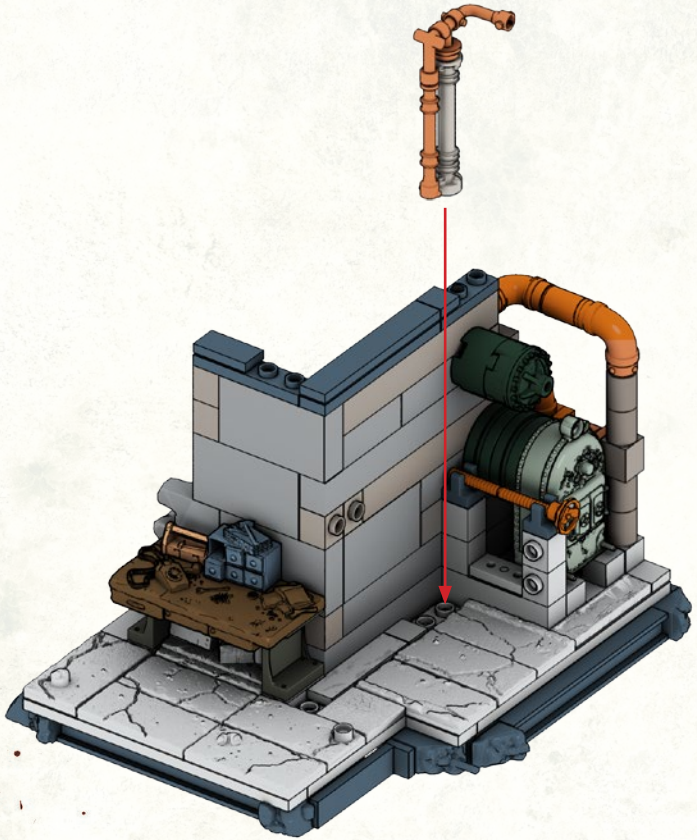

48

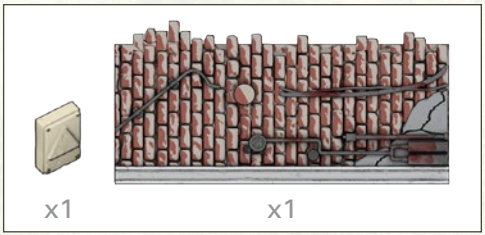

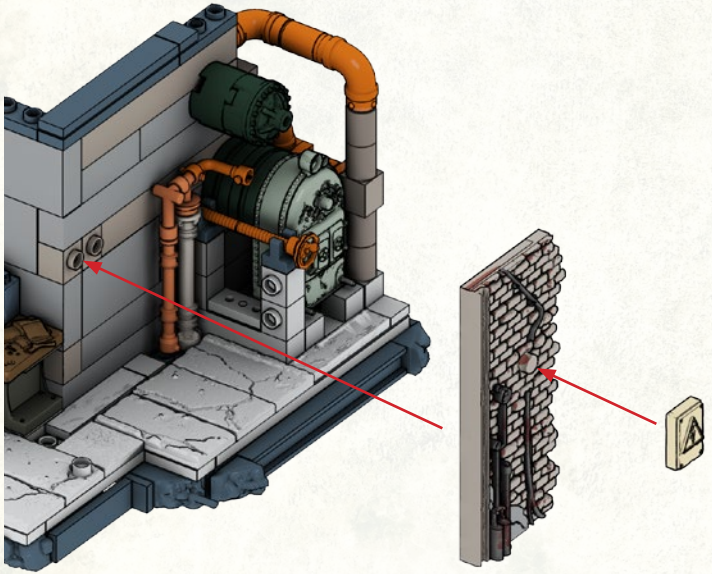

49

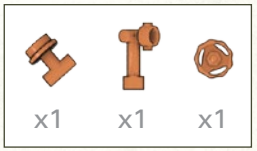

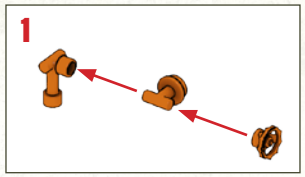

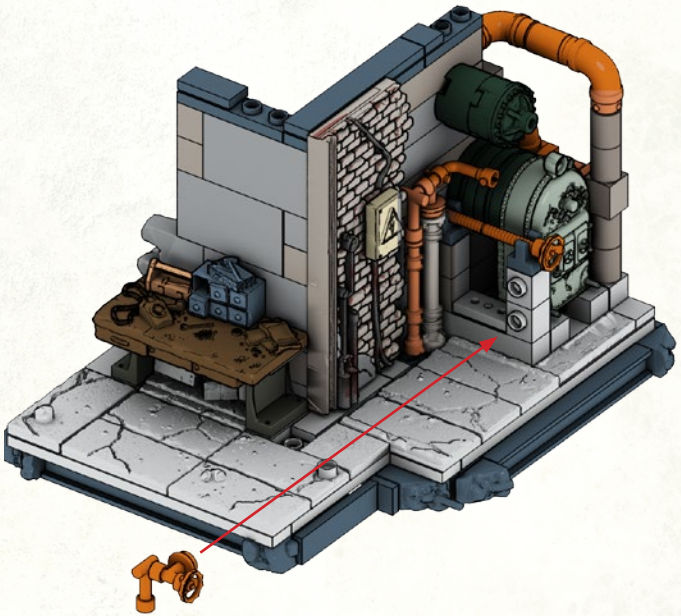

50

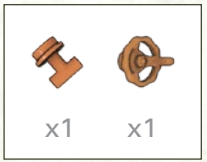

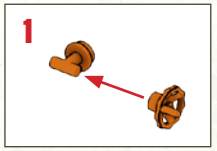

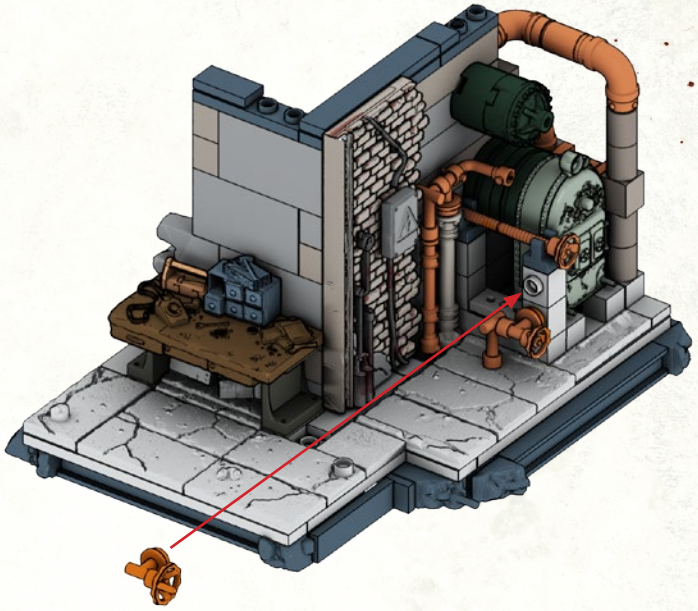

51

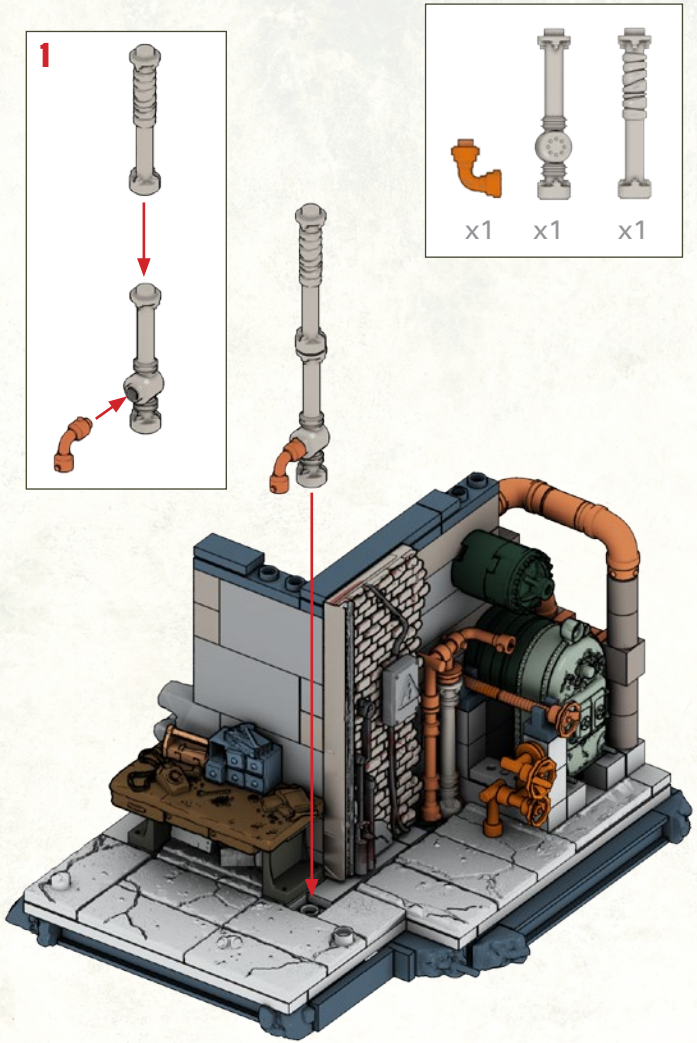

52

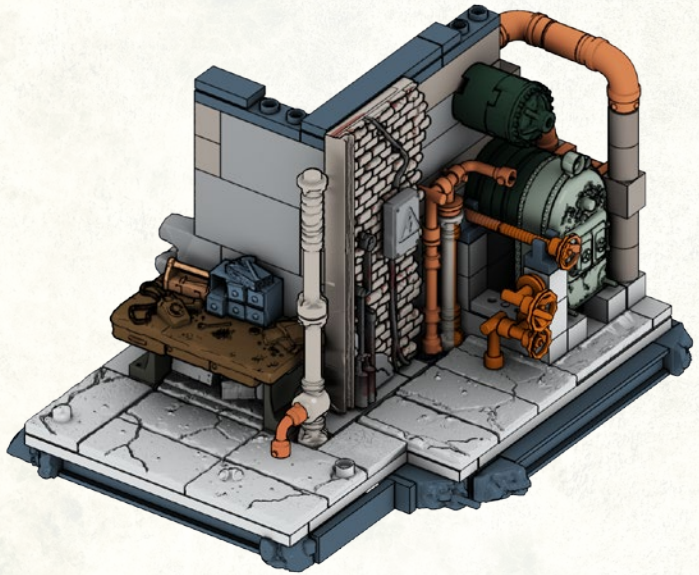

53

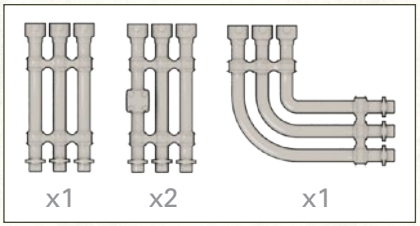

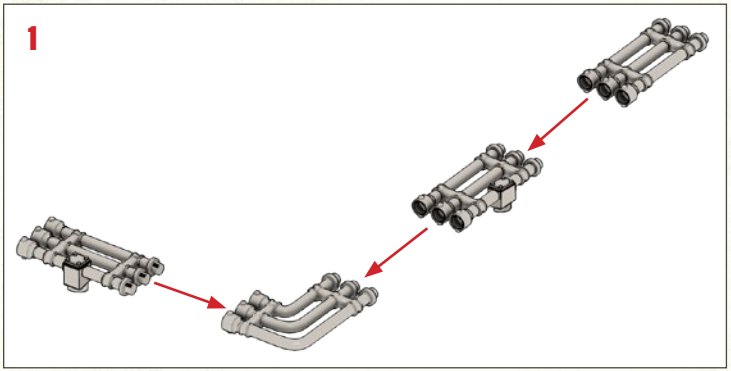

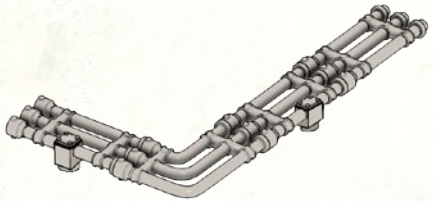

54

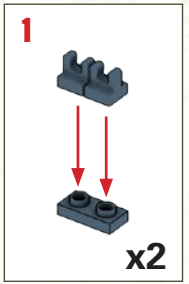

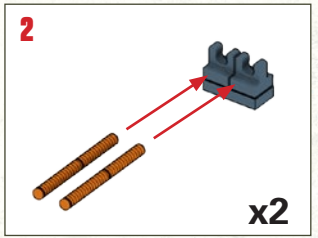

x4

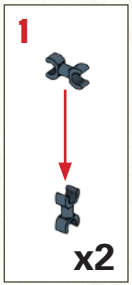
1
x2

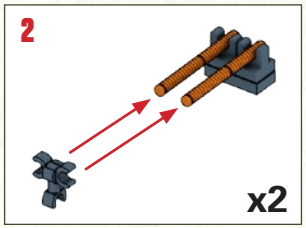
2
x2

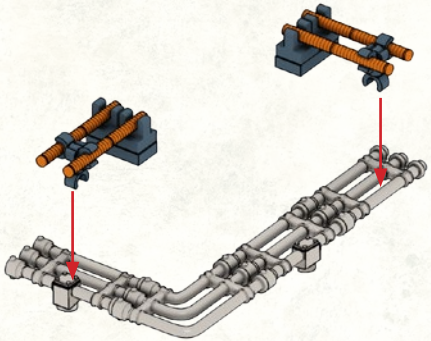

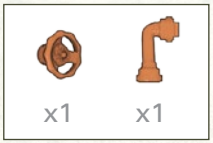
x1
x1

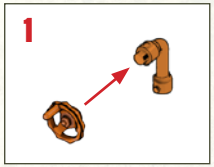
1

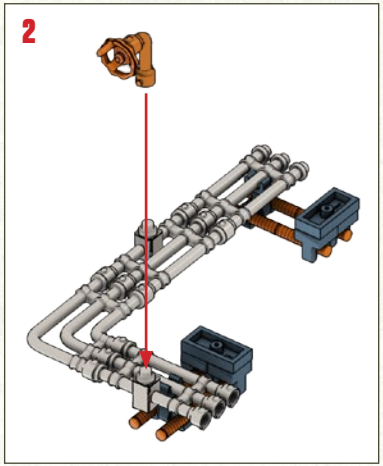
2

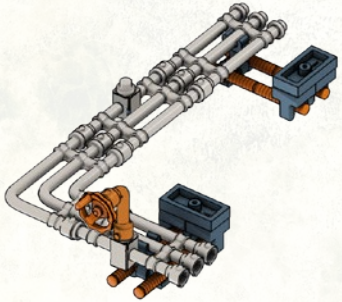

57

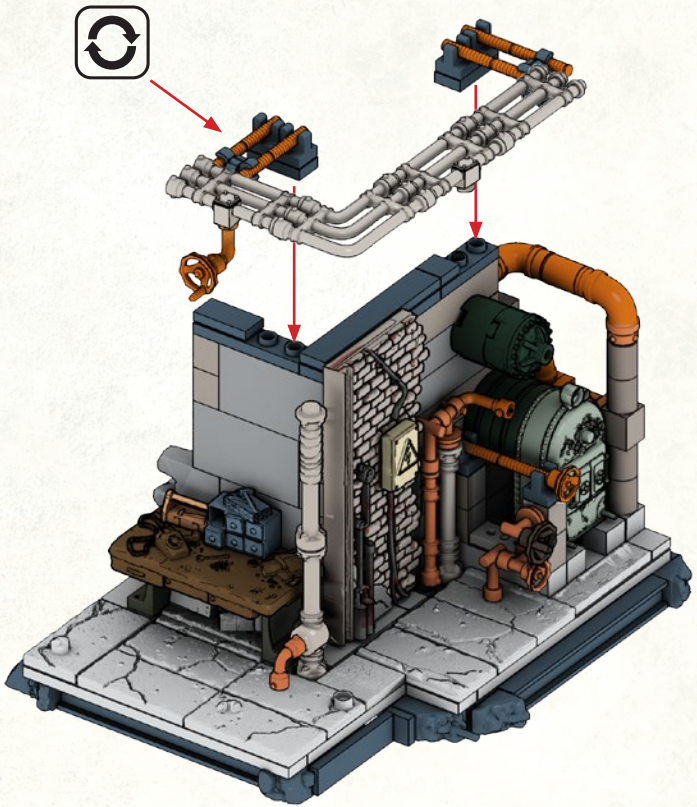

58

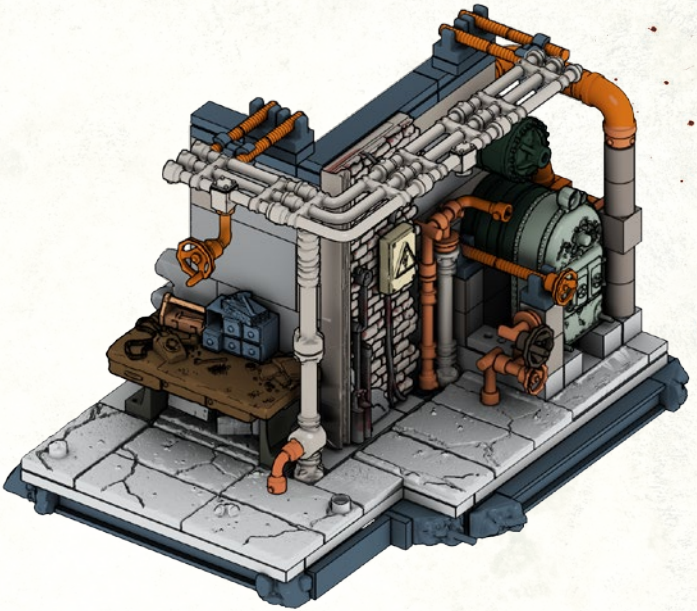

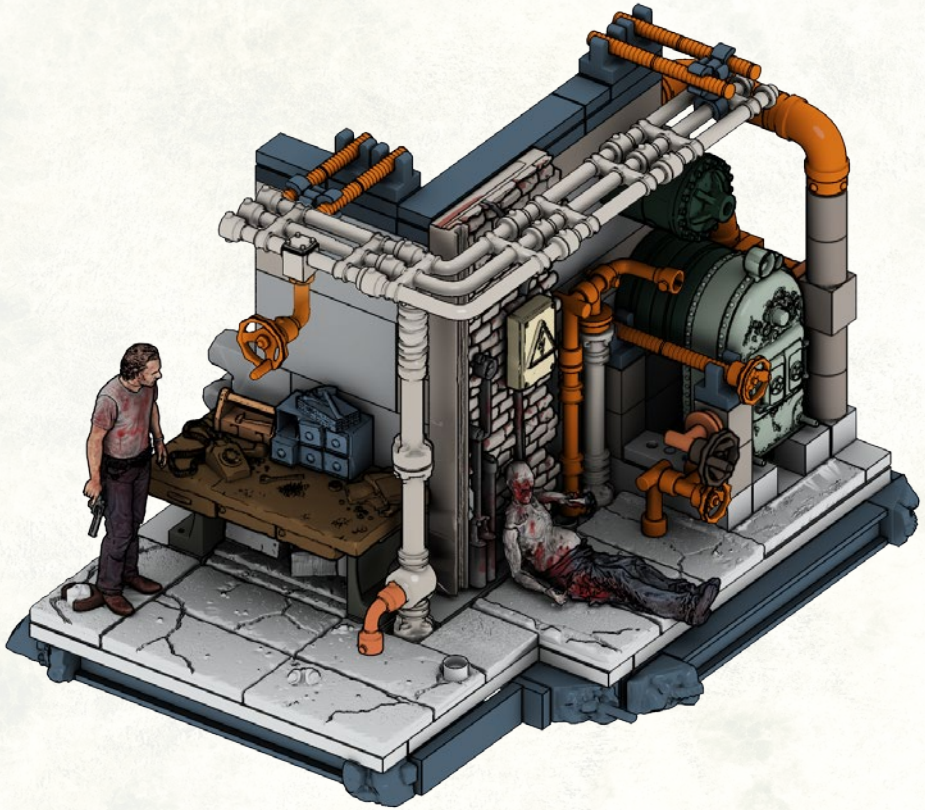

x1
10011

x3
10010

x2
10018

x4
10106

x2
20078

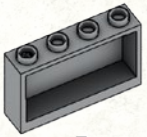

x5
10035

x1
10055

x1
20037

x3
10009

x4
20079

x1
10011

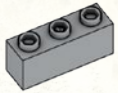

x3
10016

x1
20077

x1
30239

x8
20075

x2
20032

x3
10048

x6
10104

x1
20032

x4
10002

x1
30238A

x3
10002

x2
10064

x2
10010

x2
20034

x1
20077

x1
10043

x3
10009

x10
10003

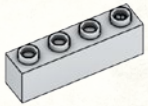

x2
10040

x2
10003

x3
10003

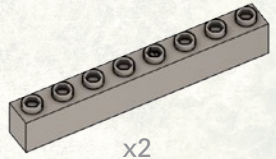

x2
10017

x1
10041

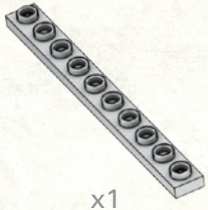

x1
10026

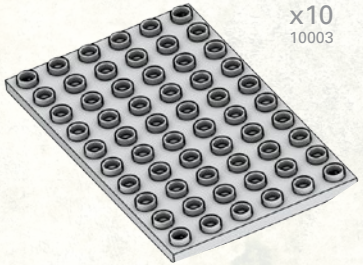

x2
10053

x2
10071

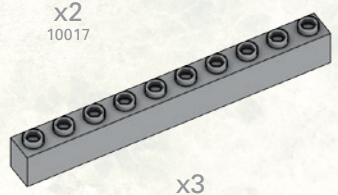

x3
10024

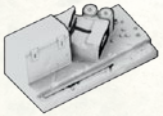
x1
30223

x2
10028

x1
30271

x1
30270

x1
10010

x4
10033

x4
10065

x5
10062

x1
10010

x1
10001

x4
10033

x2
20081

x1
20083

x1
20094E

x1
20095E

x1
20095C

x1
20095H

x1
20085

x2
20086

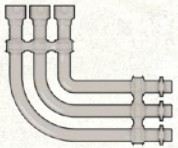
x1
20084

x2
30240A

x2
30240B

x1
20080

x1
10003

x1
30238-B

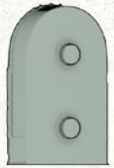
x1
30237

x1
30236

x1
10030

x3
10056

x2
20090

x1
20096

x2
20097

x1
20098

x1
20087

x1
40040

x1
47040

x1
42039

x1
41039

x1
45032

x1
44031

x1
41040

x1
20091

x1
10002

x1
43031

x1
46020

x2
10002

x1
10012

x1
40041

x1
42040

x1
10004

x1
10013

x1
47041

x1
10110

x1
20092

McFARLANE CONSTRUCTION SETS

Pour trouver des astuces, suggestions et idées utiles à propos de la gamme de jouets de construction McFarlane merci de visiter:

For helpful tips, suggestions and ideas about all of our McFarlane Building Sets products please visit:

Para consejos útiles, sugerencias e ideas acerca de todos nuestros productos de juegos de construcción visite:

MCFARLANEBUILDS.COM

⚠ **WARNING:**
CHOKING HAZARD - Small parts. Not for children under 3 years.

⚠ **AVERTISSEMENT :**
RISQUE DE SUFFOCATION - Petites pièces. Non recommandé aux enfants de moins de 3 ans.

⚠ **ADVERTENCIA:**
PELIGRO DE ASFIXIA - Contiene piezas pequeñas. Inadecuado para niños menores de 3 años.

Build Your Apocalypse! Bâtissez Votre Apocalypse! Construye tu Apocalipsis!

BASED ON THE HIT AMC TV SERIES

SELON LA SÉRIE TÉLÉVISÉE À SUCCÈS

BASADO EN LA SERIE DE TELEVISIÓN

THE WALKING DEAD AMC

CONSTRUCTION SETS
JOUET DE CONSTRUCTION
JUGUETE PARA CONSTRUIR

McFARLANE

mcfarlanebuilds.com

DALE'S RV

GOVERNOR'S ROOM

DARYL WITH CHOPPER

see all you can build @ mcfarlanebuilds.com

LOWER PRISON CELL

UPPER PRISON CELL

PRISON BOILER ROOM

PRISON CELL CATWALK

PRISON TOWER & GATE

BLIND BAG FIGURES

DARYL & MERLE

WALKER BARRIER

ATLANTA HOSPITAL DOORS

WOODBURY ASSAULT VEHICLE

McFARLANE TOYS
MCFARLANE.COM

voir tout ce que vous pouvez construire @ mcfarlanebuilds.com

ver todo lo que se puede construir @ mcfarlanebuilds.com

McFARLANE .COM

McFarlaneToys @Todd_McFarlane McFarlaneCompany Mcfarlane_Toys_Official

The Walking Dead © 2015 AMC Film Holdings LLC. All Rights Reserved. © 2015 TMP International, Inc. All Rights Reserved. McFarlane Toys and the other marks and logos displayed are trademarks of TMP International, Inc. • The Walking Dead © 2015 AMC Film Holdings LLC. Tous droits réservés. © 2015 TMP International, Inc. Tous droits réservés. McFarlane Toys et les autres marques et logos affichés sont des marques déposées de TMP International, Inc. • The Walking Dead © 2015 AMC Film Holdings LLC. Todos los derechos reservados. © 2015 TMP International, Inc. Todos los derechos reservados. McFarlane Toys y las demás marcas y logotipos exhibidos son marcas comerciales de TMP International, Inc.